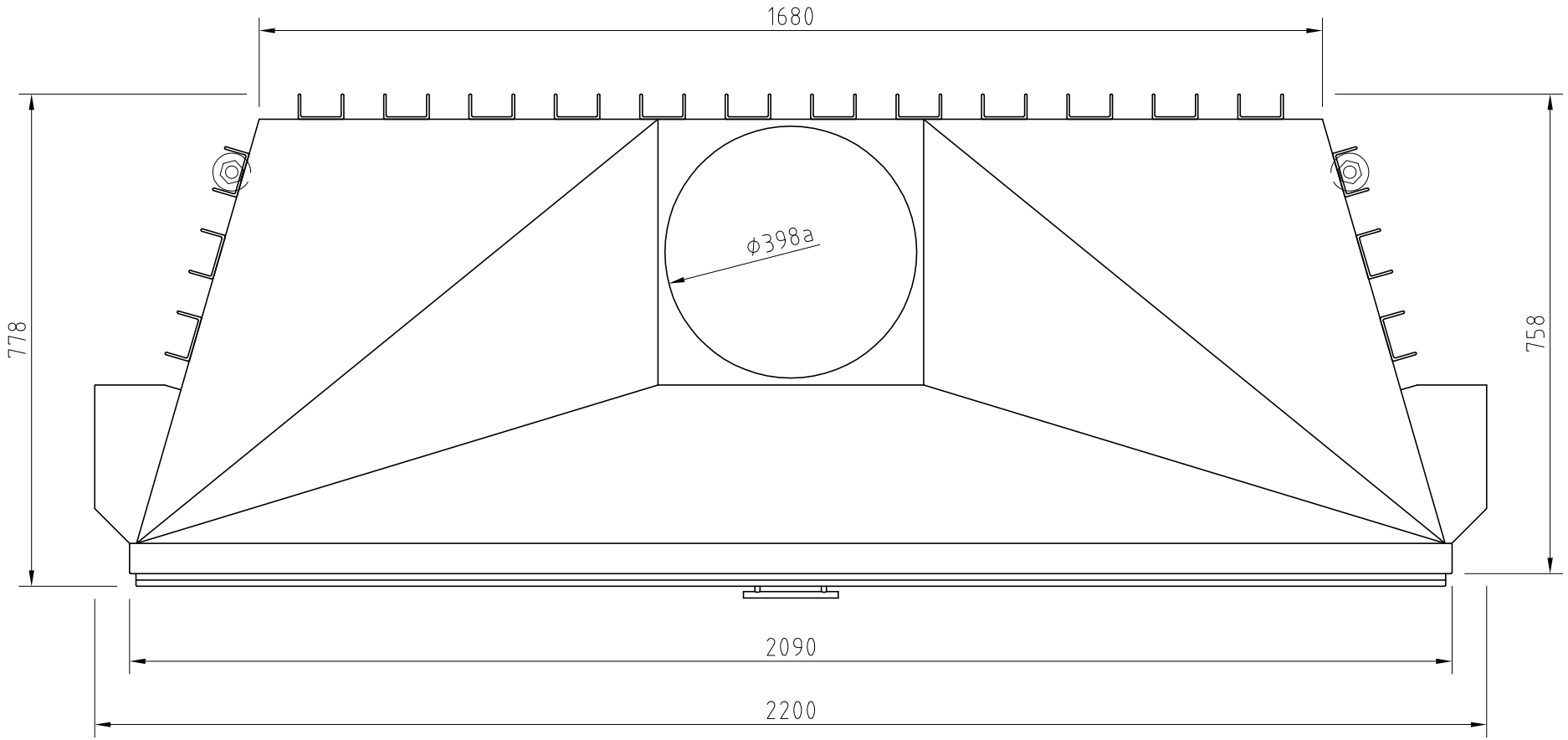

Änd.	Datum	Name		Datum	Name	Benennung
1			Bearbeitet	19.01.2010	Pierre Wilke	Lina 200/110h
2			Geprüft			
			Werkstoff			Modell
			Maßstab 1:10	Schmid Feuerungstechnik GmbH & Co.KG www.schmid.st		Zeich.–Nr.: (Artikelstamm)
						Zeich.–Nr.: (Artikelstamm)